ՄԱՄՆԱԳԻՐ

Հ/Հ	ԱՆՎԱՆՈՒՄԸ	ՉԱՓՄԱՆ ՄԻԱՎՈՐԸ	ՔԱՆԱԿԸ
	ՋՐԱԳԻԾ (W_{15})		
1.	ՊՈՂՊԱՏԵ (St) էԼ. ԵՌԱԿՑՎՈՂ ԽՈՂՈՎԱԿՆԵՐ DN114x5	ԳԾՄ.	2.0
2.	ՊՈՂՊԱՏԵ (St) էԼ. ԵՌԱԿՑՎՈՂ ԽՈՂՈՎԱԿՆԵՐ DN57x5	ԳԾՄ.	1.0
3.	ՊՈԼԻԷԹԻԼԵՆԵ (HDPE) ԵՌԱԿՑՎՈՂ ԽՈՂՈՎԱԿՆԵՐ DN110, PN = 1.0 ՄՊա	ԳԾՄ.	237.0
4.	ՊՈԼԻԷԹԻԼԵՆԵ (HDPE) ԵՌԱԿՑՎՈՂ ԽՈՂՈՎԱԿՆԵՐ DN63, PN = 1.0 ՄՊա	ԳԾՄ.	133.0
5.	ՊՈԼԻԷԹԻԼԵՆԵ (HDPE) ԵՌԱԿՑՎՈՂ ԽՈՂՈՎԱԿՆԵՐ DN50, PN = 1.0 ՄՊա	ԳԾՄ.	150.0
6.	ՍԵՊԱՎՈՐ ՓԱԿԱՆ DN100, PN = 1.0 ՄՊա	ՀԱՏ	1
7.	ՍԵՊԱՎՈՐ ՓԱԿԱՆ DN50, PN = 1.0 ՄՊա	ՀԱՏ	1
8.	ՊՈՂՊԱՏԵ էԼ. ԵՌԱԿՑՎՈՂ ԿՑԱԾՈՒՐԹԵՐ DN100, PN = 1.0 ՄՊա	ՀԱՏ	2
9.	ՊՈՂՊԱՏԵ էԼ. ԵՌԱԿՑՎՈՂ ԿՑԱԾՈՒՐԹԵՐ DN50, PN = 1.0 ՄՊա	ՀԱՏ	2
10.	ՊՈՂՊԱՏԵ (St) ԵՌԱԲԱԾԽԻՉ DN100	ՀԱՏ	2
11.	ՊՈԼԻԷԹԻԼԵՆԵ ԱՆՑՈՒՄ DN63x50	ՀԱՏ	1
12.	ՊՈԼԻԷԹԻԼԵՆ - ՄԵՏԱՂ ԿՑՈՐԴԻՉ (ԽՀ) DN110x100	ՀԱՏ	2
13.	ՊՈԼԻԷԹԻԼԵՆ - ՄԵՏԱՂ ԿՑՈՐԴԻՉ (ԽՀ) DN63x50	ՀԱՏ	1
14.	ՊՈԼԻԷԹԻԼԵՆԵ ԽՑԱՓԱԿԻՉ DN50	ՀԱՏ	1
15.	ՓԱԿԱՆՆԵՐԻ ՏԱԿԴԻՐ Ø50(St) ԽՈՂՈՎԱԿԻՑ ԵՎ δ=6մմ, 100x100մմ ՉԱՓԵՐՈՎ 2 ԹԻԹԵՂՆԵՐԻՑ, Gմիջ=4.8կգ	ՀԱՏ	2

ՆԱԽԱԳԾՎՈՂ ՋՐԱԳԻԾ - (W_{15})-ի ԼԱՅՆԱԿԱՆ ԿՏՐՎԱԾՔ
ՆԿ 0+00 ÷ ՆԿ 0+20

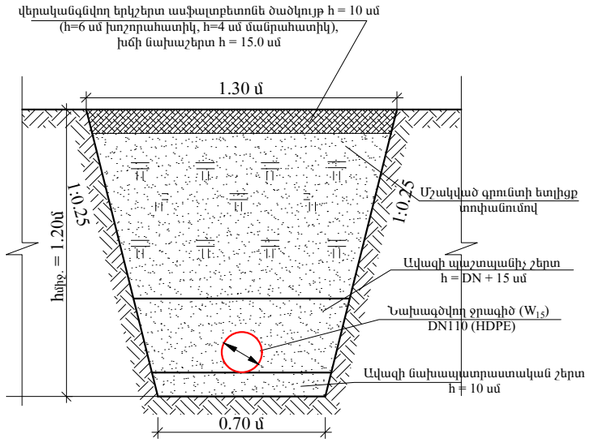

ՆԱԽԱԳԾՎՈՂ ՋՐԱԳԻԾ - (W_{15})-ի ԼԱՅՆԱԿԱՆ ԿՏՐՎԱԾՔ
ՆԿ 0+20 ÷ ՆԿ 1+15
(Ջրագիծն անցնելու է կողնակով)

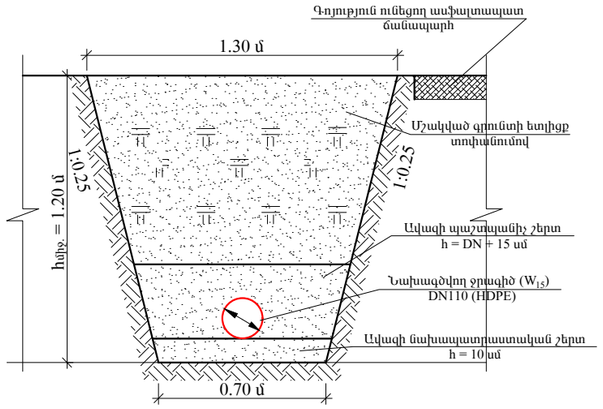

ՆԱԽԱԳԾՎՈՂ ՋՐԱԳԻԾ - (W_{15})-ի ԼԱՅՆԱԿԱՆ ԿՏՐՎԱԾՔ
ՆԿ 1+15 ÷ ՆԿ 1+70

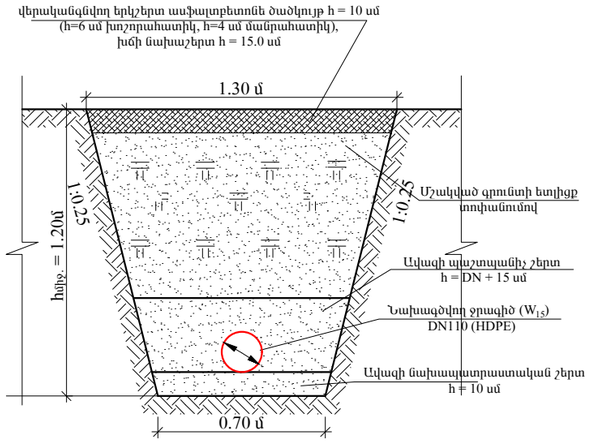

ՆԱԽԱԳԾՎՈՂ ՋՐԱԳԻԾ - (W_{15})-ի ԼԱՅՆԱԿԱՆ ԿՏՐՎԱԾՔ
ՆԿ 1+70 ÷ ՆԿ 3+70
(Ջրագիծն անցնելու է կողնակով)

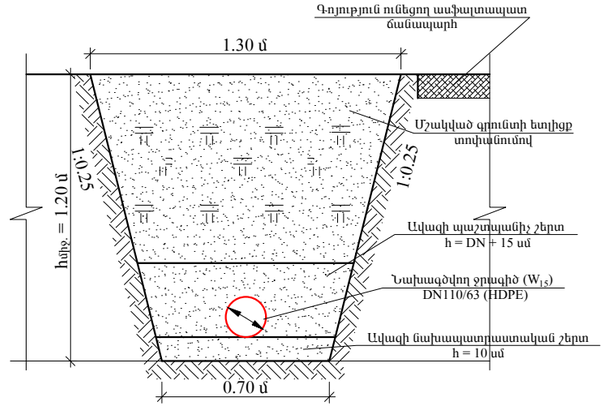

ՆԱԽԱԳԾՎՈՂ ՋՐԱԳԻԾ - (W_{15})-ի ԼԱՅՆԱԿԱՆ ԿՏՐՎԱԾՔ
ՆԿ 3+70 ÷ ՆԿ 5+20

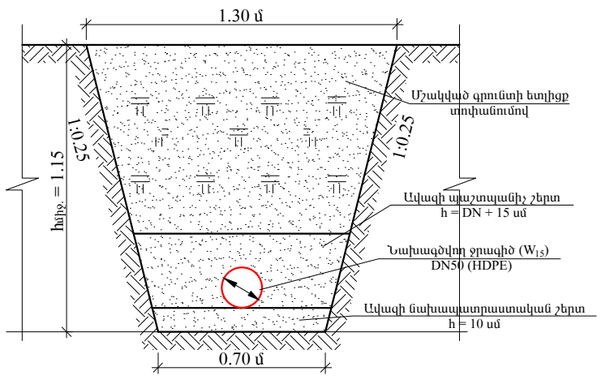

ԾԱՆՈԹՈՒԹՅՈՒՆ

1. ՍՈՒՅՆ ԹԵՐԹԸ ՆԱՅԵԼ ԹԵՐԹ ՋՋ- 6 ԹԵՐԹԻ ՀԵՏ ՀԱՄԱՏԵՂ

Փոփ	Քան.	Թերթ	Փաստ	Ստորագ.	ա/թ				
						ԱՇԽԱՏԱՆՔԱՅԻՆ ՆԱԽԱԳԻԾ Պայմանագիր N «ԱՄԽՀ-ԳՀԱՇՁԲ-22/01-4»			
						«Խոյ համայնքի Ծաղկալանջ բնակավայրի խմելու ջրի ցանցի հիմնանորոգում /վերակառուցում/ աշխատանքների նախագծանախահաշվային փաստաթղթերի մշակման խորհրդատվական աշխատանքներ և փորձաքննության անցկացում»			
ՆԳԻ		Գ.Մելիքսեթյան				ՋՐԱՄԱՏԱԿԱՐԱՐՄԱՆ ԲԱՇԽԻՉ ՑԱՆՑ	Բաժին II	Թերթ	Թերթեր
Նախագծող		Է.Հոդաբաշյան					ՋՋ	14	17
Ստուգեց		Գ.Մելիքսեթյան							
						Ջրագիծ W_{15}-ի լայնական կտրվածքներ և մասնագիր	SHINMASTER LLC CONSTRUCTION & DESIGN		